Lifting Solutions Group
Axel Johnson International

Kentersjakkel - sort

Produktinformasjon



Produktinformasjon

Vi levere K"- og K3-modellene i kentersjakkel i fargen sort.

... *Read more*

© November 2026 - Alle rettigheter - Certex

Lifting Solutions Group
Axel Johnson International

Kentersjakkel - sort

Måltabell

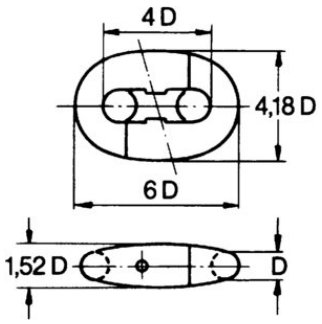

Teknisk data

Artikkel nr.	Kjettingstørrelse mm
86314613384000	30
86314613384200	32
86314613384800	38

Art.nr	Kjetting mm
99.NO4613384000	30
99.NO4613384200	32
99.NO4613384400	34
99.NO4613384600	36
99.NO4613384800	38
99.NO4613385000	40
99.NO4613385200	42
99.NO4613385400	44
99.NO4613385600	46
99.NO4613385800	48

© November 2026 - Alle rettigheter - Certex